Fiche technique

Manchon en acier inoxydable V4A

Référence: 2046772

Accessoires : manchon emboîtable pour raccordements entre tubes d'installation électrique. Avec paroi intérieure sans ébarbure.

E30 E90

VA acier, inoxydable

2B nu, traité

Données sources

Référence	2046772
Type	SV25W A4
Désignation 1	Manchon tube acier Inox
Désignation 2	non fileté
Fabricant	OBO
Dimension	Ø25mm
Matériau	Acier, inoxydable 1.4571
Surface	nu, traité
Norme de surface	
Unité d'emballage minimale	15
Unité de mesure	Pièces
Poids	3,9 kg
Unité de poids	kg/100 paires

Fiche technique

Manchon en acier inoxydable V4A

Référence: 2046772

Dimensions

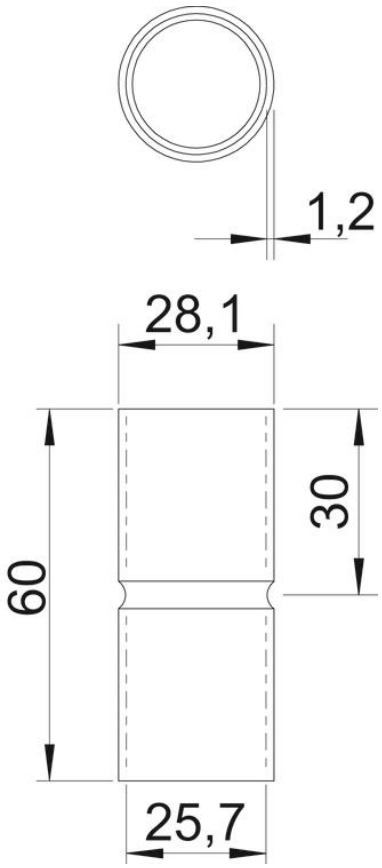

Longueur	60 mm
Cote D	27,2 mm
Cote d	25,2 mm
Cote L	60 mm
Cote l	30 mm
Dimension m	M25
Cote t	1 mm

Caractéristiques techniques

Modèle	Enfichable
pour diamètre de tube	25 mm
Taille	25
Sans halogène	oui
Avec ouverture d'inspection et couvercle	non
Surface brossée	oui
Surface polie	non
Plage de températures d'utilisation max.	400 °C
Plage de températures d'utilisation min.	-45 °C
En deux pièces	non